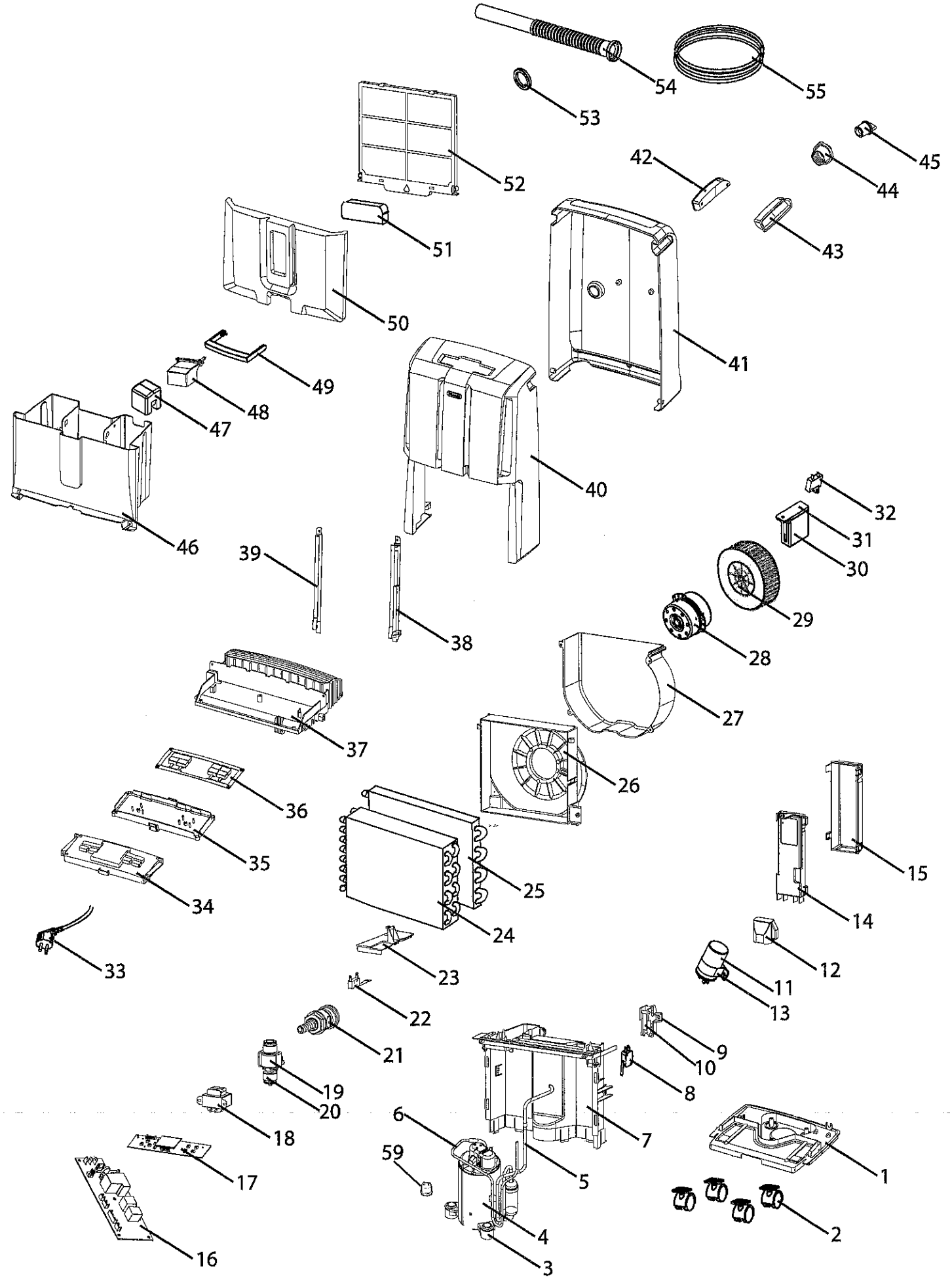
54
55
53
45
44
42
52
43
51
50
41
49
48
47
40
46
32
31
30
39
29
38
28
27
37
26
36
35
15
25
34
14
24
33
12
23
11
13
22
9
21
10
8
19
20
7
18
6
1
17
59
5
2
4
16
3